DGE5160HM Afzuigkap

De kracht van onzichtbaarheid

De meest discrete afzuigkap is ontworpen met geïntegreerde Hob2Hood-connectiviteit. Het handenvrijsysteem zorgt ervoor dat de kookplaat met de afzuigkap kan communiceren, om de luchtventilatie en verlichting in de kookomgeving intuïtief te regelen. En dat allemaal zonder gezien te worden.

Schone lucht. Sneller.

Deze geavanceerde afzuigkap zuivert snel alle dampen van het koken uit de keuken omdat ze over een efficiënte en krachtige motor beschikt.

De handenvrije afzuigkap

Deze kookplaat is voorzien van Hob2Hood, een handige functie die uw afzuigkap en verlichting automatisch regelt. Laat Hob2Hood de ventilator regelen zodat u zich kunt concentreren op de belangrijke momenten in het bereidingsproces van uw

Meer voordelen :

• Een sterke, energie-efficiënte afzuigkap verwijdert geurtjes uit de keuken

• Helder en fel licht dat ideaal is bij het koken.

Kenmerken :

• Afzuigkracht (intensief/hoog/laag): 660 / 555 / 285 m³/h
•Geluidsniveau (intensief/max./min.): 71 / 67 / 54 dB(A)
•Energie-efficiëntieklasse: A
•Elektronische druktoetsen, standen: 3 + intensief
•Vetfilter: 2 stuks - metaal
•Verlichting: 4 leds
•Aansluiting luchtafvoer 150 mm
•Geschikt voor recirculatie
•Verzadigingsindicatie voor vetfilter
•Verzadigingsindicatie voor koolstoffilter
•Randafzuiging voor lager energieverbruik en lagere geluidsniveaus
•Hob²Hood: bediening van de afzuigkap via de kookplaat
•Inclusief afstandsbediening RM10000

Technische gegevens :

• Energie-efficiëntieklasse : A
•Afzuigkracht, intensief (m³/u) : 660
•Afzuigkracht, max. (m³/u) : 555
•Geluidsniveau, intensief (dB) : 71
•Geluidsniveau, max. (dB) : 67
•Buitenmaten hxbxd (mm) : 330x990x300
•Kleur : roestvrij staal
•Afvoerdiameter (in mm) : 150
•Type filter : metaal
•Hydrodynamische-efficiëntieklasse : A
•Vetfilteringsefficiëntieklasse : D
•Verlichtingsefficiëntieklasse : A
•Afzuigkracht, min. (m³/u) : 285
•Geluidsniveau, min. (dB) : 54
•Type Koolstoffilter : EFF72
•Netspanning (V) : 230
•EAN Code : 7332543520442
•Product Partner Code : All Open

Productbeschrijving :

Hidden inbouwgroepafzuigkap, 100 cm, LED-verlichting, rvs, A, H²H
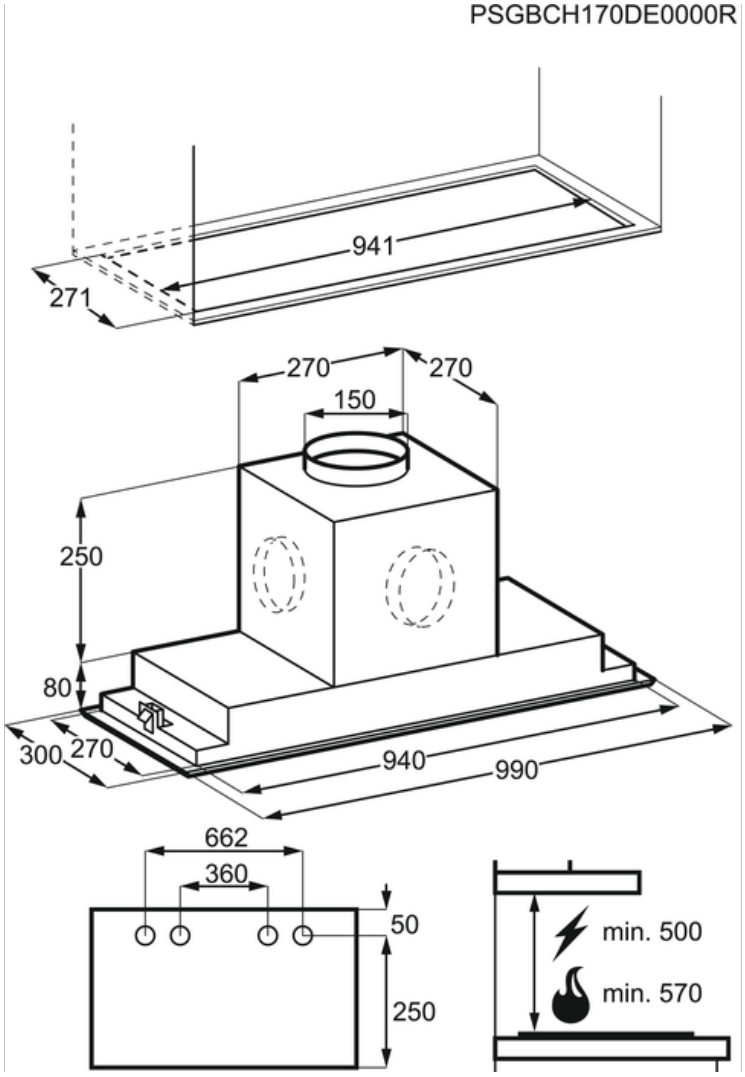
DGE5160HM Afzuigkap