S53630CSXF Koel-/vrieskast, vriesruimte onder

Er is altijd een goede plaats voor elk item - u beslist!

Dankzij het unieke CustomFlex-opbergsysteem in de deur van de koelkast kunt u planken, clips en bakjes op honderden verschillende manieren plaatsen. Dit betekent dat uw items altijd logisch en efficiënt opgeborgen zijn.

Ga snel weer aan de slag dankzij sneller en makkelijker ontdooien

Dankzij zijn LowFrost-technologie kan deze koel- en vriescombinatie sneller dan ooit ontdooid worden, en nog makkelijker ook. En zo kan je snel weer aan de slag.

Er is altijd een goede plaats voor elk item - u beslist!

Dankzij het unieke CustomFlex-opbergsysteem in de deur van de koelkast kunt u planken, clips en bakjes op honderden verschillende manieren plaatsen. Dit betekent dat uw items altijd logisch en efficiënt opgeborgen zijn.

Meer voordelen :

- Verwijderbare laden en legplateaus voor een optimale vriesruimte
- Speciaal opbergvak voor zuivelproducten
- Robuuste legplateaus van veiligheidsglas

Kenmerken :

- Mechanische temperatuurregeling
- Netto inhoud koelruimte: 220 liter
- Netto inhoud vriesruimte: 109 liter
- Automatische ontdooiing koelruimte
- CustomFlex®: optimale opbergflexibiliteit in de deur
- Stevige legplateaus van veiligheidsglas in koel- en vriesruimte
- Deurscharnieren: rechts &omkeerbaar
- Kleur: zilver met vlekvrij rvs deuren
- LowFrost: voor de gemakkelijkste manuele ontdooiing
- Interieurverlichting
- Zeer stil: slechts 40 dB

Technische gegevens :

- Installatie : vrijstaand
- Energie-efficiëntieklasse : A+++
- Energieverbruik per jaar (kWh) : 159
- Netto inhoud koelruimte (liter) : 220
- Netto inhoud vriesruimte (liter) : 109
- Positie vriesruimte : Onder
- Aantal vriesladen : 2 volledige breedte, 1 halve diepte
- Klimaatklasse : SN-N-ST-T
- Maximale bewaartijd bij stroomuitval (uur) : 20
- Invriesvermogen in 24 uur (kg) : 5
- Geluidsniveau (dB) : 40
- Kleur : Silver+Stainless Steel Door with Antifingerprint
- Kleur Engels : Silver+Stainless Steel Door with Antifingerprint
- Lengte aansluitsnoer (m) : 2.4
- Buitenmaten hxbxd (mm) : 1845x595x647
- Inbouwmaten hxbxd (mm) : n.v.t.
- EAN Code : 7332543406005

Productbeschrijving :

Koel/vriescombinatie, 185 x 60 cm, A+++, 220L+109L, mechanisch, LowFrost, CustomFlex, vingervlekvrije rvs deuren
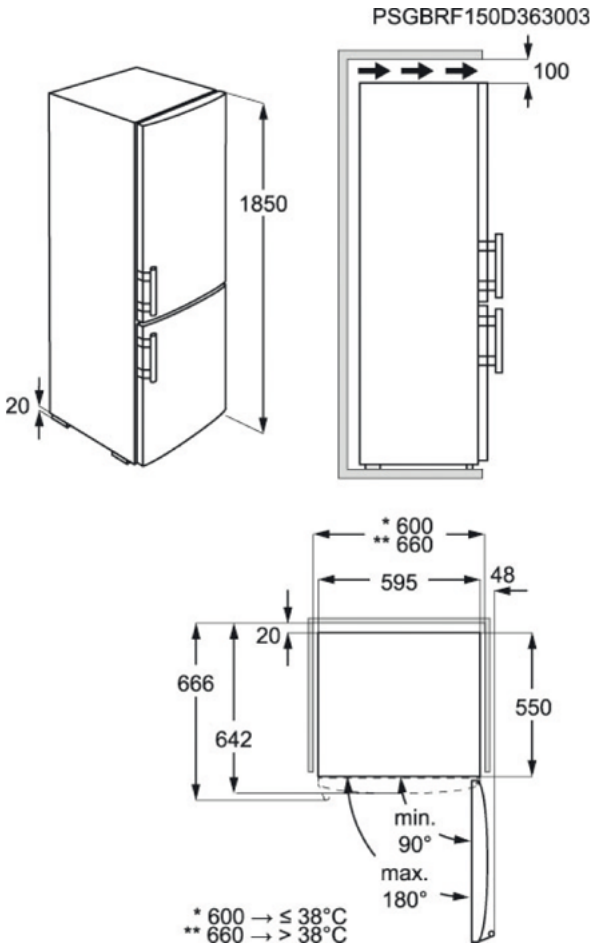
S53630CSXF Koel-/vrieskast, vriesruimte onder