HK8542H0XB Inbouwkookplaat

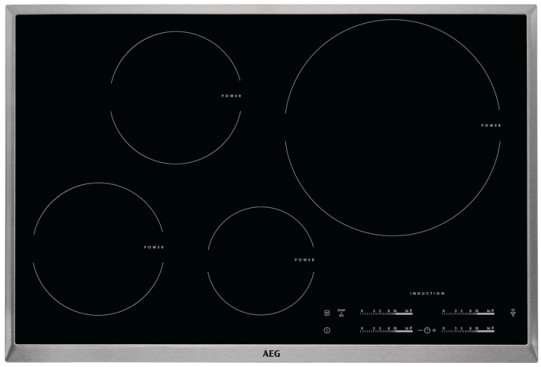

Precieze instellingen met één aanraking

Selecteer met één vinger precies de instellingen die u nodig hebt. Het DirectControl-systeem geeft u direct toegang tot de bediening van de kookplaat.

Professionele prestaties dankzij het grotere kookvlak

Het grotere kookvlak van deze inductiekookplaat biedt u de ruimte die u nodig heeft om op professioneel niveau te presteren. Zo kunt u ook grotere, professionele pannen gebruiken voor een perfect resultaat.

Intelligent én lager energieverbruik

De Öko Timer laat u energie besparen doordat de restwarmte van de kookplaat gedurende de laatste minuten van het koken wordt gebruikt.

Meer voordelen :

• OptiHeat Control: op een efficiënte manier de restwarmte benutten

• CountUp Timer die aangeeft hoe lang een gerecht al wordt bereid

Kenmerken :

• OptiHeat Control, drieschalige restwarmte indicatie: 'heet', 'warm' of 'koel'.
•Inductiezones met powerbooster-functie
•Automatische panherkenning
•Aankookautomaat
•Kinderbeveiliging
•Automatische veiligheidsuitschakeling
•OptiFix™: eenvoudige installatie van de kookplaat voor maatwerk
•Linksvoor: 1800/2800W/180mm
•Linksachter: 1800/2800W/180mm
•Midden: 1400/2500W/145mm
•Rechts: 2400/3700W/300mm
•Stop&Go warmhoudfunctie
•ÖKO Timer
•CountUp timer
•Hob²Hood: bediening van de afzuigkap via de kookplaat
•RVS kader

Technische gegevens :

• Installatie : inbouw
•Kookveld : volledig inductie
•Positie bediening : voorzijde rechts
•Aansluitwaarde (W) : 7400
•Kleur : zwart
•Kleur Engels : Black
•Lengte aansluitsnoer (m) : 1.5
•Inbouwmaten hxbxd (mm) : 50x750x490
•Buitenmaten bxd (mm) : 766x516
•EAN Code : 7332543403929

Productbeschrijving :

Inductiekookplaat, 77 cm, 4 zones, DirekTouch, rvs kader, H²H

HK8542H0XB Inbouwkookplaat

PSGBHO130D000027

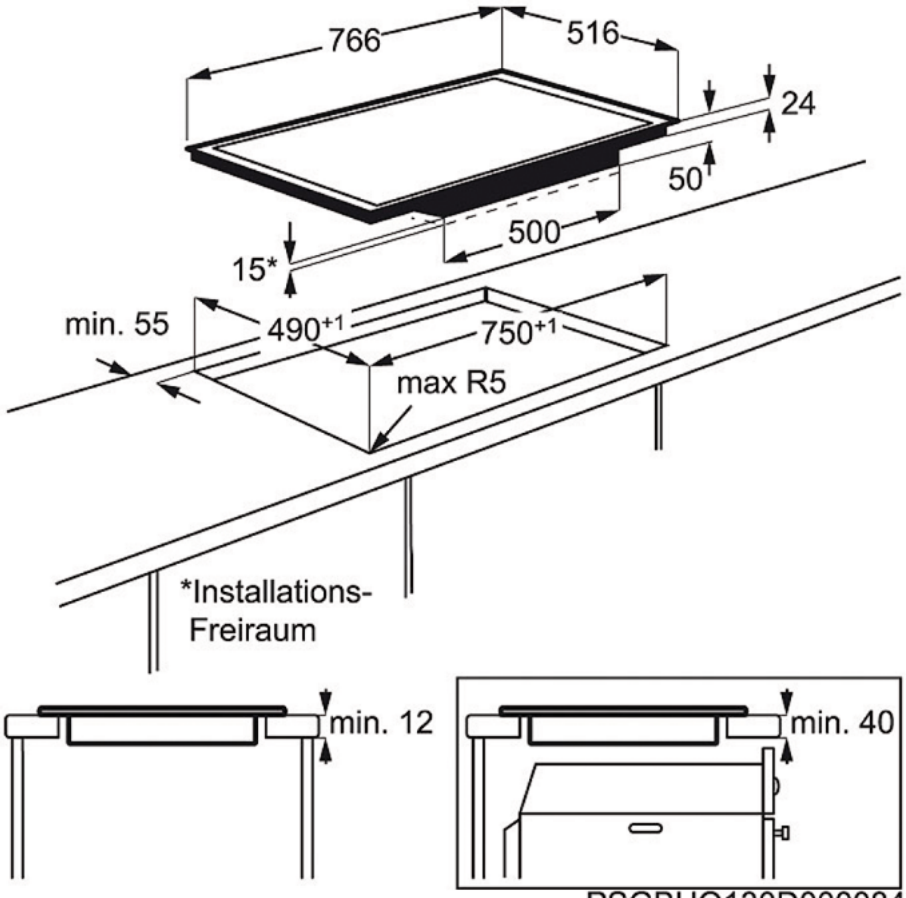
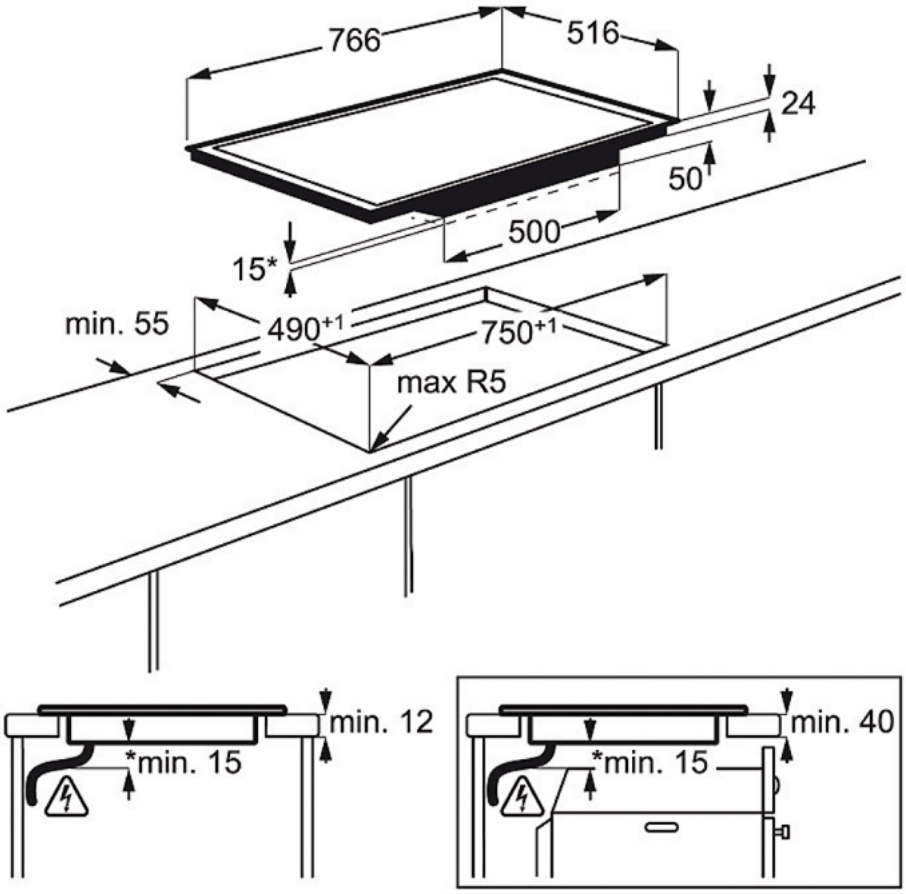
PSGBHO130D000084