DWGR 6780

Decoratieve wandschouwafzuigkap 80 cm

80 cm

RAND AFZUIGING

Belangrijkste kenmerken
- ◆ Randafzuiging
- ◆ Halogeenverlichting
- ◆ 1 Aluminium vetfilter (uitwasbaar)

Type apparaat
- Design: Elektra
- Decoratieve wandafzuigkap in Zwart
- Breedte 80 cm

Uitvoering
- 3 standen
- **Randafzuiging**
- Elektronische bediening
- Verlichting: 2 x 20 watt halogeen
- 1 motor
- Geschikt voor afvoer en recirculatie

Technische gegevens
- Afvoercapaciteit: 284, 434, 736 m³/h
- Recirculatiecapaciteit: 242, 360, 553 m³/h
- Hoogte apparaat: 568 mm
- Min. afstand tot kookvlak - elektrisch 450 mm
- Min. afstand tot gaskookplaat 650 mm
- Geluidsniveau (afvoer): min. 43 - max. 67 dBA
- Geluidsniveau (recirculatie): min. 52 - max. 71 dBA
- Diameter aansluiting afvoer 150 mm
- Ontluchting boven
- Spanning: 220-240 V
- Frequentie: 50 Hz
- Aansluitwaarde: 290 W
- Gewicht apparaat 15,1 kg
- Gewicht verpakt apparaat 23,1 kg

Accessoires
- 1 Aluminium vetfilter (uitwasbaar)

Accessoires apart leverbaar
- Actieve koolstoffilter voor recirculatie AMH 290
- Schacht AMC 054 apart leverbaar
- Aantal koolstoffilter(s) nodig: 1

DWGR 6780
EAN 40 11577 66006 7

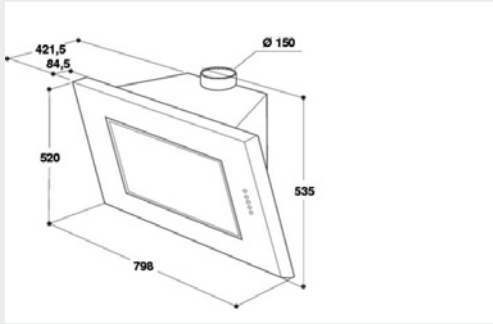

Voor technische informatie verwijzen we u naar de EU-productinformatie. Productkenmerken en prijzen onder voorbehoud van wijzigingen en drukfouten.
Teksten en/of afbeeldingen mogen niet gebruikt/gepubliceerd worden in andere media zonder voorafgaandelijke toestemming. Stand 16.12.2012

Bauknecht
Leef vandaag.