Serie | 6, Inductiekookplaat, 60 cm, zwart
PXX645FC1M

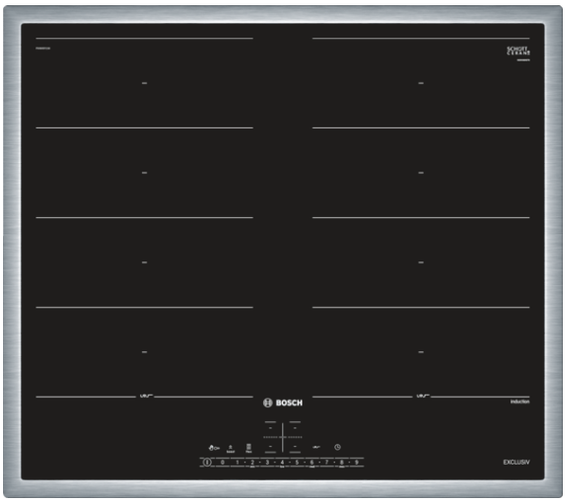

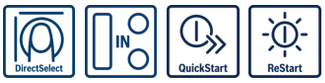

Optionele accessoires

HEZ390011 : RVS braadpan voor inductie
HEZ390012 : Stoominzet voor rvs braadpan HEZ390011
HEZ390090 : rvs wokpan glazen deksel
HEZ390230 : Systeem koekenpan Ø 21cm
HEZ390512 : Teppanyaki
HEZ390522 : Grillplaat
HEZ9SE030 : 3-delige pannenset

De inductie kookplaat met PerfectFry BraadSensor Plus: perfecte resultaten dankzij een automatische en constante temperatuurregeling.

- **DirectSelect:** Directe, eenvoudige selectie van de gewenste kookzone, vermogen en extra functies.
- **FlexInductie zone:** Meer flexibiliteit door het koppelen van twee kookzones naar een groot kookoppervlak.
- **PowerBoost:** tot 50% sneller koken.
- Kies zonder veel tijd te verliezen de gewenste kookstand met QuickStart.
- **ReStart:** als je pan overkookt, schakelt de kookplaat zichzelf automatisch uit en slaat de laatst gekozen instellingen op.

Technische Data

Productnaam/ Productfamilie :	kookplaat glaskeramiek
Uitvoering :	Inbouw
Energiesoort :	Elektrisch
Aantal zones dat tegelijk kan worden gebruikt :	4
Inbouwafmetingen (hxbxd) :	55 x 560-560 x 490-500
Breedte apparaat (mm) :	583
Afmetingen van het apparaat h(min/max)xbxd (mm) :	55 x 583 x 513
Afmetingen inclusief verpakking hxbxd (mm) :	126 x 753 x 603
Nettogewicht (kg) :	14,651
Brutogewicht (kg) :	15,9
Restwarmte indicator :	Apart
Positie bedieningspaneel :	Voorzijde kookplaat
Materiaal vangschaal :	glaskeramisch
Kleur oppervlak :	RVS, zwart
Kleur van de omlijsting :	RVS
Keurmerken :	AENOR, CE
Lengte elektriciteitssnoer (cm) :	110
EAN-code :	4242002871080
Aansluitwaarde (W) :	7400
Spanning (V) :	220-240
Frequentie (Hz) :	50; 60

4 242002 871080

Serie | 6, Inductiekookplaat, 60 cm, zwart
PXX645FC1M

De inductie kookplaat met PerfectFry BraadSensor Plus: perfecte resultaten dankzij een automatische en constante temperatuurregeling.

Algemeen:

- 4 Elektronisch geregelde inductiekookzones met panwaarneming
- 2 FlexInductie zones met 2 gebruiksmogelijkheden: 2 inductiezones van elk 200 x 240 mm of 1 grote flexibele inductiezone van 400 x 240 mm
- - Links: 1 x 380x230 mm / 3.3 kW (max. PowerBoost 3.7 kW) of 2 x Ø 200 mm / 2.2 kW (max. PowerBoost 3.7 kW)
  - Rechts: 1 x 380x230 mm / 3.3 kW (max. PowerBoost 3.7 kW) of 2 x Ø 200 mm / 2.2 kW (max. PowerBoost 3.7 kW)
- PowerBoost-functie voor alle kookzones

Design:

- RVS rand

Bediening:

- DirectSelect
- Elektronische besturing met 17 standen
- PerfectFry Sensor: Braadsensor met 5 temperatuurstanden
- Timer met uitschakelfunctie voor elke kookzone, Kookwekker
- 2-traps restwarmte-indicatie voor elke kookzone
- Panwaarneming
- QuickStart functie
- ReStart functie
- PowerManagement functie
- Hoofdschakelaar
- Kinderbeveiliging
- Veiligheidsuitschakeling
- Weergave energieverbruik

Technische specificaties:

- Inbouwmaten (hxbxd):
  55 mm x 560 mm x 490 - 500 mm
- Aansluitwaarde: 7.4 kW
- Aansluitsnoer: 1.1 m
- Inclusief aansluitsnoer
- Minimale werkbladdikte: 16 mm

Serie | 6, Inductiekookplaat, 60 cm, zwart
PXX645FC1M

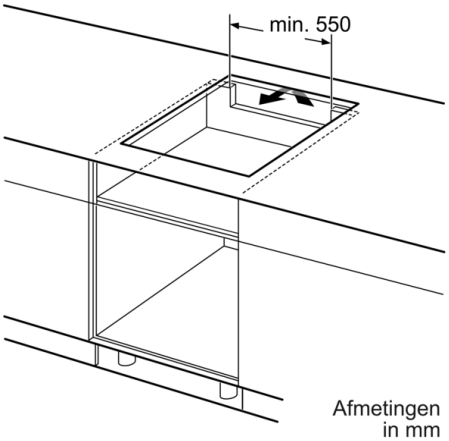

Afmetingen in mm

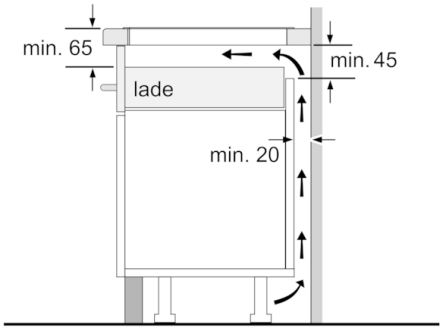

Afmetingen in mm

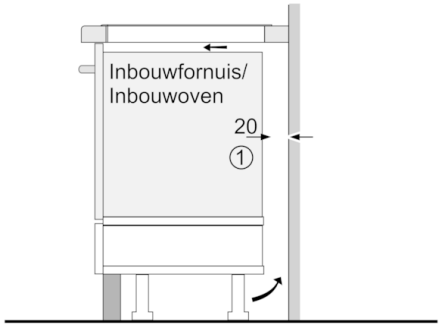

①
Er moet voor een ventilatiespleet worden gezorgd.

Afmetingen in mm

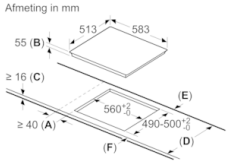

A: Minimum afstand van de fornuisuitsparing tot de wand.
B: Inbouwdiepte
C: De vrije ruimte tussen het oppervlak van het werkblad en de bovenkant van het front van de oven moet 30 mm bedragen. Raadpleeg de ruimtevereisten voor de oven.

Het werkblad waarin het fornuis moet worden geïnstalleerd moet bestand zijn tegen belastingen van ca. 60 kg; er moeten geschikte steunconstructies worden gebruikt indien nodig.

D	E	F
585-600	50	≥ 35
> 600	≥ 50	≥ 50