## Serie | 6 Magnetrons

# BEL554MS0, inox
# Inbouw magnetron

## De inbouwmagnetron voor een 38 nis: voor het snel ontdooien, opwarmen en perfect bereiden van uw gerechten.

- **Magnetronfunctie:** voor het snel bereiden, ontdooien en opwarmen van gerechten.
- **AutoPilot8:** ieder gerecht wordt perfect met de 8 automatische programma's.
- **LED display met witte verlichting:** gemakkelijk in gebruik dankzij door de tijdfuncties.
- **Elektronische deuropening:** comfortabel openen van de deur dankzij een sensortoets.
- **Grill-functie:** perfecte grillresultaten zijn snel en makkelijk te bereiken dankzij het krachtige grillelement.

### Technische Data

| | |
|---|---|
| Soort magnetron : | Magnetron met grillfunctie |
| Soort besturing : | Elektronisch |
| Kleur / -materiaal voorzijde : | inox |
| Afmetingen van het apparaat h(min/max)xbxd (mm) : | 382 x 594 x 388 |
| Afmetingen binnenruimte hxbxd (mm) : | 208.0 x 328.0 x 369.0 |
| Lengte elektriciteitssnoer (cm) : | 130 |
| Nettogewicht (kg) : | 19,0 |
| Brutogewicht (kg) : | 21,0 |
| EAN-code : | 4242005038992 |
| Maximaal magnetronvermogen (W) : | 900 |
| Aansluitwaarde (W) : | 1450 |
| Minimale smeltveiligheid (A) : | 10 |
| Spanning (V) : | 220-230 |
| Frequentie (Hz) : | 50 |
| Type stekker : | Schuko-/Gardy. met aarding |

### Toebehoren

1 x Rooster
1 x Draaiplateau

4 242005 038992

## Serie | 6 Magnetrons

# BEL554MS0, inox
# Inbouw magnetron

## De inbouwmagnetron voor een 38 nis: voor het snel ontdooien, opwarmen en perfect bereiden van uw gerechten.

---

**Verwarmingssystemen en functies:**

- 5 magnetronstanden: 90 W, 180 W, 360 W, 600 W, 900 W
- Grill 1,2 kW
- Grill met magnetronstanden 90 W, 180 W, 360 W te combineren
- Magnetron en grill kunnen apart en gecombineerd ingeschakeld worden

**Design:**

- Binnenruimte: Grote roestvrijstalen ovenruimte

**Comfort / Zekerheid:**

- Inhoud: 25 liter
- LED display
- Bediening met draaiknoppen, Te verzinken draaiknoppen, TouchControl bediening
- AutoPilot8
- 4 ontdooi en kookprogramma's in magnetron, 1 combinatiefunctie
- Linksdraaiende deur
- Elektronische klok
- Memory functie (1 setting)
- LED verlichting
- Glazen draaiplateau Ø 31,5 cm
- Elektronische deuropener
- Automatische veiligheidsuitschakeling, Deurcontact schakelaar
- Geforceerde koeling met naventilatie

**Toebehoren:**

- 1 x Rooster, 1 x Draaiplateau

**Technische specificaties:**

- Inbouwmaten (hxbxd): 380-382 x 560-568 x 550 mm
- Afmetingen (hxbxd): 382 x 594 x 388 mm
- Lengte aansluitsnoer: 130 cm
- Aansluitwaarde: 1,45 kW

## Serie | 6 Magnetrons

**BEL554MS0, inox**
**Inbouw magnetron**

Magnetron
Hoekinbouw

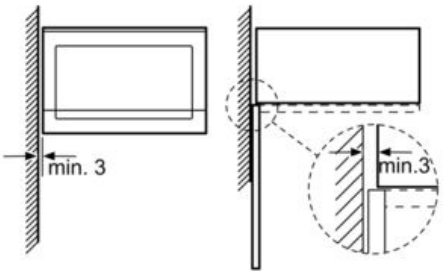


Afmetingen in mm

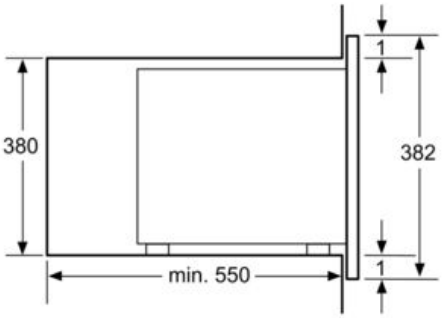


Afmeting in mm

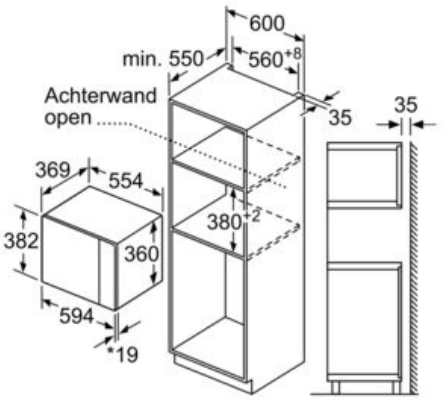


* 20 mm voor metalen front

Afmeting in mm

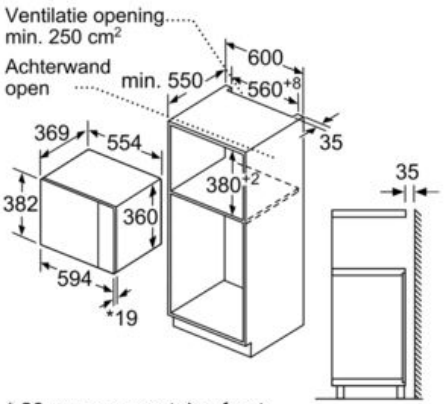


* 20 mm voor metalen front

Afmeting in mm