Serie | 4, Inbouwfornuis, 60 x 60 cm, inox
HEA513BS1

Het inbouwfornuis met speciale hetelucht-functie: voor perfect bak- en braadresultaat op meerdere niveaus tegelijk.

- **Bediening met rood leddisplay:** gemakkelijk in gebruik dankzij de handige draaiknop om de tijd in te stellen.
- **Verzinkbare draaiknoppen:** hierdoor is het bedieningspaneel eenvoudig schoon te maken.

Technische Data

Kleur / -materiaal voorzijde :	inox
Uitvoering :	Inbouw
Geïntegreerd reinigingssysteem :	Nee
Inbouwafmetingen (hxbxd) :	600-604 x 560-568 x 550
Afmetingen van het apparaat h(min/max)xbxd (mm) :	595 x 594 x 548
Afmetingen inclusief verpakking hxbxd (mm) :	675 x 690 x 660
Materiaal bedieningspaneel :	roestvrij staal
Materiaal deur :	Glas
Nettogewicht (kg) :	31,442
Netto inhoud 1e ovenruimte :	71
Ovensystemen :	3D Hetelucht, Boven- en onderwarmte, Circulatiegrill, Grootvlakgrill, Hotair gentle
Materiaal 1e ovenruimte :	Other
Temperatuurregeling :	Mechanisch
Aantal binnenverlichting :	1
Keurmerken :	CE, VDE
EAN-code :	4242005030378
Aantal ovenruimtes - (2010/30/EU) :	1
Energie-efficiëntieklasse (2010/30/EG) :	A
Energy consumption per cycle conventional (2010/30/EC) :	0,97
Energy consumption per cycle forced air convection (2010/30/EC) :	0,81
Energie-efficiëntie-index (2010/30/EU) :	95,3
Aansluitwaarde (W) :	11200
Minimale smeltveiligheid (A) :	3*16
Spanning (V) :	220-240
Frequentie (Hz) :	50; 60
Type stekker :	vaste stekker, zonder stekker

Toebehoren

1 x Combi rooster
1 x Universele braadslede

Optionele accessoires

HEZ317000 , HEZ327000 , HEZ333001 , HEZ530000 , HEZ531010 , HEZ532010 , HEZ538000 1-voudige Clip telescooprails, HEZ538200 2-voudige telescooprails, HEZ538S00 , HEZ636000 Glazen braadslede, HEZ638300 Telescopisch uittreksysteem op 3 niveaus, HEZ660050 decorstrip zwart (bedekt onderkant oven)

4 242005 030378

Serie | 4, Inbouwfornuis, 60 x 60 cm, inox
HEA513BS1

Het inbouwfornuis met speciale hetelucht-functie: voor perfect bak- en braadresultaat op meerdere niveaus tegelijk.

Verwarmingssystemen en functies:

- Inbouwfornuis met 5 verwarmingssystemen: Grootvlakgrill, Milde hetelucht, 3D hetelucht Plus, Boven- en onderwarmte, Infra-circulatiegrill
- Snel voorverwarmen

Design:

- Handgreep

Comfort / Zekerheid:

- Inhoud: 71 liter
- Bediening met LED-display
- Te verzinken draaiknoppen, ronde, Bediening met draaiknoppen
- Opwarmingsindicatie, Automatische startfunctie
- Temperatuurregeling van 50 °C - 275 °C
- Elektronische klok
- kinderbeveiliging
- Halogeen verlichting
- Geforceerde koeling met naventilatie

Reiniging:

- Ovenruimte: grijs geëmailleerd
- Volledig glazen binnendeur

Inhangroosters / uittreksysteem:

- inhangroosters

Toebehoren:

- Combi rooster, Universele braadslede

Technische specificaties:

- Inbouwmaten (hxbxd):
  600-604 x 560-568 x 550 mm
- Afmetingen (hxbxd):
  595 x 594 x 548 mm
- Aansluitwaarde: 11.2 kW
- Nominale spanning: 220 - 240 V
- Voor afmetingen en inbouwmaten van dit apparaat aub de maatschetsen aanhouden
- Energieklasse volgens EU-norm nr. 65/2014: A (op een schaal van A+++ t/m D)
  - Energieverbruik bij boven- en onderwarmte: 0,97 kWh
  - Energieverbruik bij hetelucht: 0,81 kWh
  - Aantal ovenruimtes: 1
  - Warmtebron: elektrisch
  - Oveninhoud: 71 liter

Serie | 4, Inbouwfornuis, 60 x 60 cm, inox
HEA513BS1

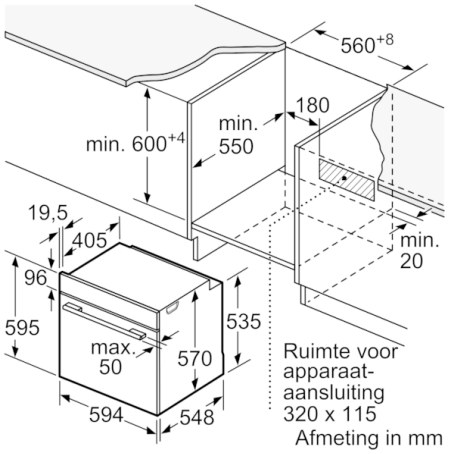

Afmeting in mm

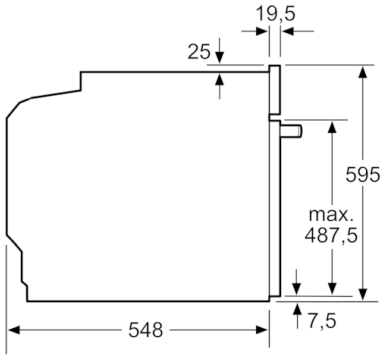

Afmeting in mm

Inbouw met een kookzone.

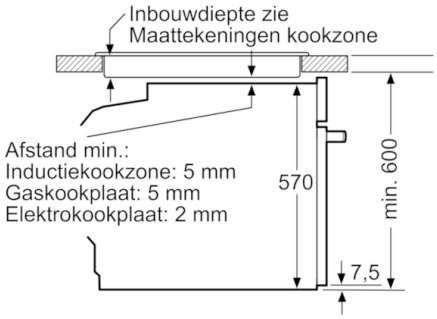

Afmeting in mm