EINDELOOS **VEEL** MOGELIJKHEDEN

De witte vrijstaande 4-pits gaskookplaat van ETNA heeft lichte pandragers van bandstaal, die daardoor gemakkelijk schoon te houden zijn. Door de vonkontsteking heb je geen lucifers meer nodig om het gas aan te steken. De kookplaat beschikt ook over vlambeveiliging waardoor je je geen zorgen hoeft te maken over de veiligheid in huis. Ook het design mag er wezen. De kookplaat is afgewerkt met een matglazen sierdeksel die je in iedere gewenste stand open kan zetten. Deze ETNA kookplaat is ook in rvs verkrijgbaar.

KGV358WIT VRIJSTAANDE GASKOOKPLAAT (58 CM)

€ 209,-

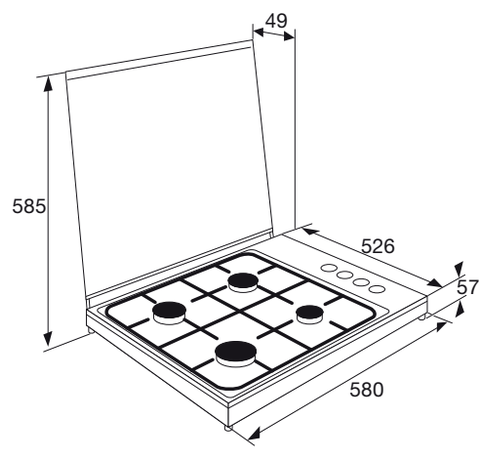

- geïntegreerde vonkontsteking
- geëmailleerde vangschaal
- tweedelige branders met geëmailleerde deksels
- twee bandstalen pandragers
- vlambeveiliging: geen vlam = geen gas
- luxe glazen sierdeksel (melkwit)

• afmeting (hxbxd)	57 x 580 x 526 mm
• 2 normale branders	0,50-1,75 kW
• 1 sterkbrander	0,90-3,00 kW
• 1 sudderbrander	0,30-1,00 kW

conversieset voor flessengas beschikbaar
CS43N1F € 26,-