iQ300, Volledig geïntegreerde vaatwasser, 60 cm, RVS SX636D00ME

A++

varioSpeed Plus om tot 3x sneller te reinigen en te drogen; innovatieve technologie voor optimaal gebruiksgemak en met behoud van perfect schone resultaten.

- ✓ Met varioSpeedPlus is uw vaat in minimale tijd perfect schoon en droog, doordat u programma's tot maar liefst 66% kunt verkorten.
- ✓ timeLight projecteert op elk vloertype afwisselend de resterende tijd en de programmastatus.
- ✓ Optimaal beladingscomfort en flexibiliteit door de varioFlexkorven met gekleurde touchpoints en varioLade.
- ✓ Met één druk op de knop reguleert het Auto programma de gehele wascyclus met een perfect resultaat als gevolg.
- ✓ Zeer zuinig afwassen met energie-efficiëntieklasse A++.

Optionele accessoires

SZ73640	Inzetrek voor glazen
SZ73300	Glazenhouder
SZ73100	Bestekkorf
SZ73045	RVS beschermingsstrip,vaatwasser 86,5 cm
SZ73015	Profielen in roestvrij staal 86,5 cm
SZ73010	Klapscharnier
SZ73000	Afwashulpset
SZ72010	Aquastopverlenging

Uitrusting

Technische Data

Waterverbruik (l) : 9,5
Uitvoering : Inbouw
Hoogte van afneembaar bovenblad (mm) : 0
Inbouwafmetingen (hxbxd) : 865-925 x 600 x 550
Diepte met 90° geopende deur (mm) : 1205
In hoogte verstelbare pootjes : Ja - alleen voorzijde
Maximaal instelbare hoogte (mm) : 60
Verstelbare sokkel : Horizontaal en verticaal
Nettogewicht (kg) : 37,299
Brutogewicht (kg) : 40,0
Aansluitwaarde (W) : 2400
Minimale smeltveiligheid (A) : 10
Spanning (V) : 220-240
Frequentie (Hz) : 50; 60
Lengte elektriciteitssnoer (cm) : 175
Type stekker : Schuko-/Gardy. met aarding
Lengte toevoerslang (cm) : 165
Lengte afvoerslang (cm) : 190
EAN-code : 4242003801697
Aantal couverts : 14
Energie-efficiëntieklasse (2010/30/EG) : A++
Energieverbruik per jaar (kWh/annum) - NIEUW (2010/30/EG) : 266,00
Energieverbruik (kWh) : 0,93
Elektriciteitsverbruik in de sluimerstand (W) - NIEUW (2010/30/EG) : 0,20
Energieverbruik in de uitstand (W) - NIEUW (2010/30/EG) : 0,20
Waterverbruik per jaar (l/annum) - NIEUW (2010/30/EG) : 2660
Droogprestaties : A
Referentieprogramma : Eco
Totale programmaduur referentieprogramma (min) : 210
Geluidsniveau (dB (A) re 1pW) : 44
Type installatie : Volledig geïntegreerd

4 242003 801697

iQ300, Volledig geïntegreerde vaatwasser, 60 cm, RVS SX636D00ME

Uitrusting

Algemene informatie:
- Energie-efficiëntieklasse: A++
- Capaciteit: 14 maatcouverts
- 6 Programma's: Intensief 70 °C, Auto 45-65 °C, Eco 50 °C, 1h 65 °C, Schnell 45 °C, Voorspoelen
- 3 speciale functies: varioSpeed Plus, intensiveZone, extraDroog
- MachineCare - kuipreiniging
- doseerAssistent
- aquaSensor
- Automatische herkenning van het reinigingsmiddel
- Warmtewisselaar
- Glasbeschermingssysteem

Design:
- Bediening aan bovenzijde
- Kleur van display: blauw / wit
- timeLight: projectie van resttijd op de vloer
- Digitale resttijdindicatie

Comfort / Zekerheid:
- varioFlex korven met flexibele onderdelen in blauw
- varioLade
- Zilverkleurige korf
- In hoogte verstelbare bovenkorf met rackMatic (3 standen)
- Neerklapbare bordenhouders bovenkorf (2x)
- Neerklapbare bordenhouders onderkorf (4x)
- Kopjeshouder in onderkorf (2x)
- Elektronische voorprogrammering 1-24 uur
- Akoestisch signaal programma-einde
- Elektronische indicatie zout
- en glansspoelmiddel
- openAssist
- iQdrive koolborstelloze motor voor extra stilte, zuinigheid en levensduur
- aquaStop: Siemens Huishoudapparaten Garantie: een levenslange garantie tegen waterschade

Technische specificaties:
- Verbruik in Eco 50°C programma: 266 kWh / 2660 liter per jaar
- Droogefficiëntieklasse: A
- Geluidsniveau: 44 dB(A) re 1 pW
- Inbouwmaten (hxbxd):
- 865-925 x 600 x 550 mm
- Aansluitwaarde: 2000-2400 W
- * Vind hier de garantiebepalingen: www.siemens-home.nl

iQ300, Volledig geïntegreerde vaatwasser, 60 cm, RVS
SX636D00ME
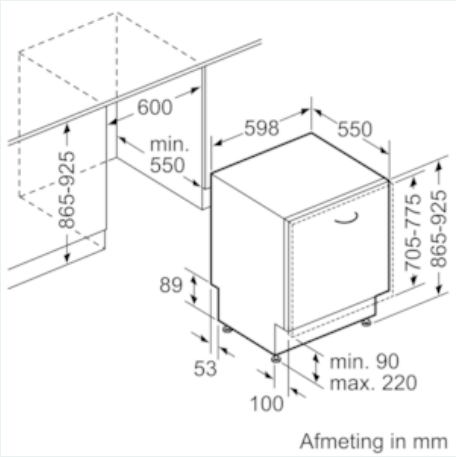
Maatschetsen