KSEP600X

Schouwkap 60 cm
Roestvrijstaal

EAN13: 8017709060718

1 motor, 3 snelheden

Capaciteit UNI-EN-61591: 220 m³/u (stand 1), 465 m³/u (stand 3)

Capaciteit P0: 615 m³/u

Halogeen verlichting (2 x 20 W)

Rvs vetfilters

Geluidsniveau UNI-EN-60704-2-13: 48 dB(A) (stand 1), 71 dB(A) (stand 3)

Afvoer: Ø 120 mm

Aansluitwaarde: 240 W

Accessoires

- **KITFC906** - Koolstoffilter(s) t.b.v. recirculatie

Versions

- **KSEP900X** - Schouwkap 90 cm, roestvrijstaal

SMEG NEDERLAND BV
Veemkade 384
1019 HE Amsterdam
Tel +31 (0)20 44 90 120
Fax +31 (0)20 35 82 640

smeg
tecnologia che arreda

KSEP600X

schouw
60 cm
roestvrijstaal

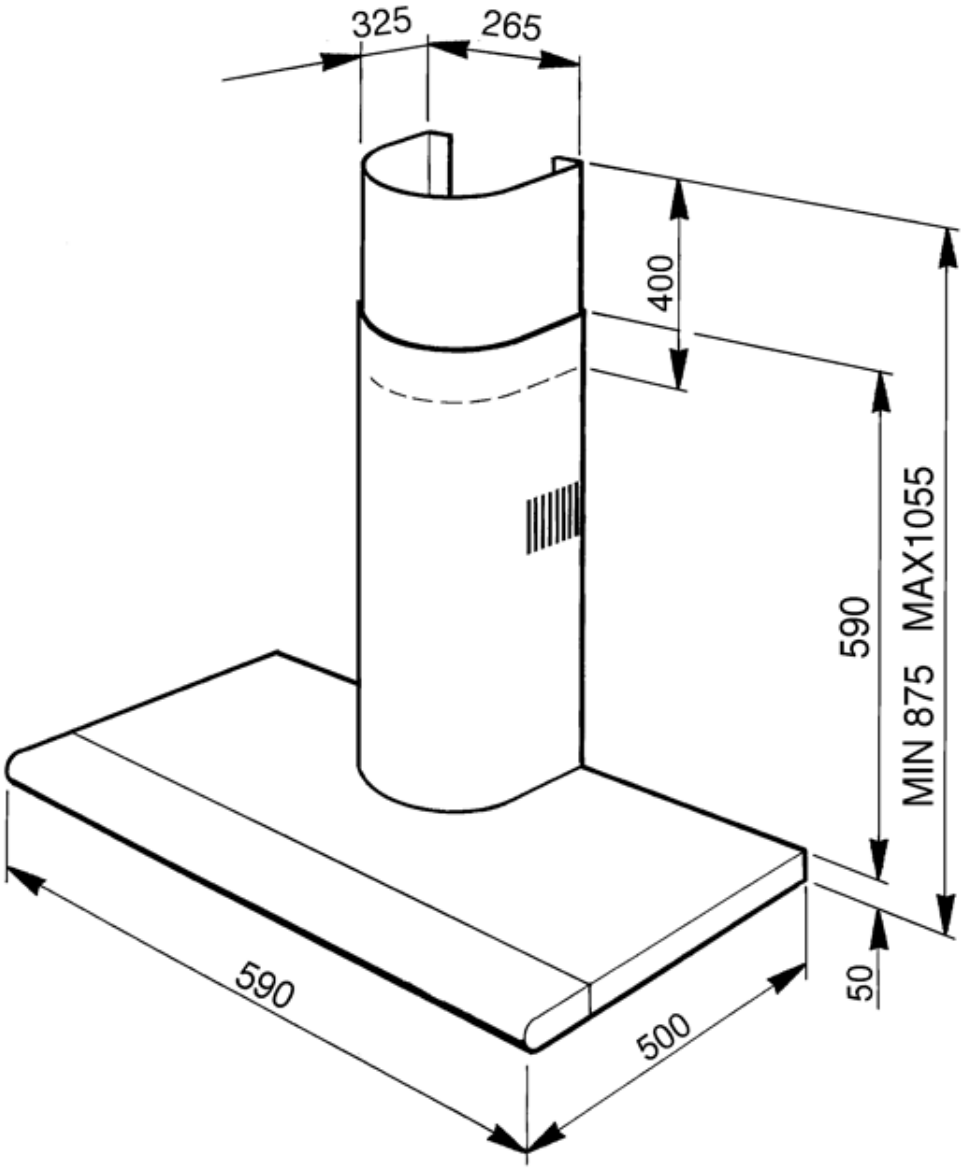

SMEG NEDERLAND BV
Veemkade 384
1019 HE Amsterdam
Tel +31 (0)20 44 90 120
Fax +31 (0)20 35 82 640