FR132AP

Onderbouw koelkast met vriesvak
Energieklasse A+
"Deur-op-deur"

EAN13: 8017709137052

Totale bruto inhoud: 132 liter

Regelbare thermostaat

Deur omkeerbaar, bevestiging "deur-op-deur"

Koelgedeelte:

Netto inhoud: 111 liter

Automatisch ontdooien

3 glazen leggers, waarvan 2 verstelbaar

Binnendeur v.v. 3 compartimenten

Vriezer:

Netto inhoud: 18 liter

Energieverbuik: 175 kWh/jaar

Geluidsniveau: 39 dB(A)

Aansluitwaarde: 100 W

SMEG NEDERLAND BV
Veemkade 384
1019 HE Amsterdam
Tel +31 (0)20 44 90 120
Fax +31 (0)20 35 82 640

FR132AP

koelkasten
onderbouw
inbouw
energieklasse A+

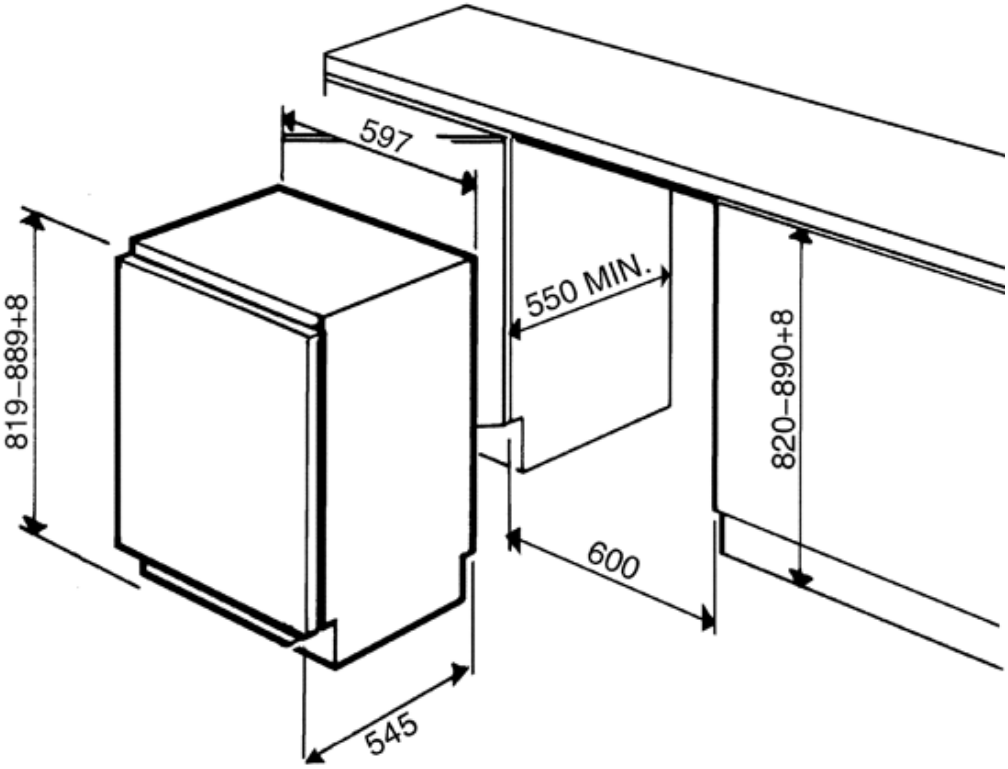

SMEG NEDERLAND BV
Veemkade 384
1019 HE Amsterdam
Tel +31 (0)20 44 90 120
Fax +31 (0)20 35 82 640